ÖZBOSAN®

otomatik kapı ve kepenk sistemleri

ÖZBOSAN®

OTOMATİK KAPI VE KEPENK SİSTEMLERİ SAN. TİC. LTD. ŞTİ.

1983 yılından bu yana otomatik kepenk sektöründe geniş makine parkuru ile faaliyet gösteren ve galvaniz çelik saçtan üretilen motorlu kepenk sisteminin Türkiye'nin ilk üretici firması olan ÖZBOSAN, sektöründe öncü ve lider olmanın bilinci ve sorumluluğuyla çalışmaktadır. Faaliyetinin ilk yıllarında sadece boru profil imalatçısı konumunda olan ÖZBOSAN değişen piyasa şartlarına göre üretim hattını otomatik kapı ve kepenk sistemlerinde geliştirmiş ve düzenlemiştir. Kurulduğu günden bugüne hem üretici hem de uygulayıcı kimliğini taşıyan tek firma olan ÖZBOSAN bu konuda da sektöre yön vermektedir.

ÖZBOSAN her geçen gün gelişen ve yenilenen yapısı ile kalite ve müşteri memnuniyetini ön planda tutmaktadır. Geniş araç filosu, uzman montajcı kadrosu ve teknik servis ekipleriyle yaptığı uygulamalar ve montaj sonrası **7 / 24** acil servis hizmetindeki ciddiyeti ÖZBOSAN 'ı diğer rakiplerinden hep bir adım önde tutmaktadır. Geniş ürün portföyü sayesinde projelerinizde doğacak her türlü ihtiyacınızı karşılayabilmekle beraber bütün otomasyon sistemlerini ÖZBOSAN bünyesinde ve ÖZBOSAN kalitesinde sunarak çözüm ortağınız oluyoruz. ÖZBOSAN üretici firma olması nedeniyle bünyesinde bulunan ve birlikte çalışma yapabildiği geniş bayi ağı sayesinde Türkiye'nin her noktasında oluşabilecek projelerde gerek montaj gerekse servis hizmeti sağlayarak bu konuda da siz değerli müşterilerimize hizmet vermekteyiz.

Misyonumuz: Müşterilerimizin beklenti ve gereksinimlerinide göz önüne alarak tüm üretim ve hizmet faaliyetlerimizde ki en önemli hedefimiz, istenilen kalite de ürünü, en uygun fiyatla, istenilen zamandamanda sunabilmek, satış öncesi ve satış sonrası teknik destek ile müşteri memnuniyetimizin sürekliliğini sağlayarak, sektörde tercih edilen ve akla gelen tek marka olmak.

Vizyonumuz: Ülke genelinde montaj ve servis konusunda ki çözüm ortaklarımızın sayısını arttırarak, ÖZBOSAN markasını mevcut ve yeni ürünlerimiz ile daha çok noktaya ulaştırıp kurumsal kimliğimizi güçlendirmektir.

Değerlerimiz: Özbosan da kuşaktan kuşağa aktarılan özlü bir söz vardır; ''hayatta para ile satın alamayacağımız 3 değer, sağlık, tecrübe ve itibardır. ''attığımız her adımda bize yol gösterici olan bu değerlerin kalıcı olabilmesi için; çalışanlarımız ve müşterilerimiz ile bilgiyi paylaşır, sürekli olarak gelişmeyi teşvik ederiz. *Evrensel, toplumsal ve kültürel değerlere saygı gösteririz.* Yasalara, ulusal ve uluslar arası mevzuata riayet etmek ve verdiğimiz sözlerin daima arkasında olmak koşulu ile ticari itibarımızın sürekliliğini sağlarız. Faaliyetlerimizi doğruluk dürüstlük,ve açıklık ilkeleri çerçevesinde çalışanlarımızın iş güvenliğini sağlayıp çevreye duyarlı olmak süreti ile gerçekleştiririz.

Saygılarımızla,

BELGELERİMİZ

1.SINIF HIZLI PVC KAPI RÜZGAR DAYANIM TESTİ SERTİFİKASI

4.SINIF KEPENK RÜZGAR DAYANIM TESTİ SERTİFİKASI

KEPENK 60 DAKİKA VE ÜZERİ YANGINA DAYANIM TESTİ SERTİFİKASI

TÜRKAK
OHSAS 18001:2007 Cert No: CIS/8653IO
TÜV CERT
TÜV ÖSTERREICH
TSEK
CE
7/24 Servis Güvencesi

Makina parkuru kalıp sayısı ve yetişmiş teknik kadrosu ile ÖZBOSAN galvenizli çelikten üretim yapan Türkiye'nin en büyük sarmal kepenk üreticisidir.

Endüstriyel sarmal tip kapı sistemleri dendiğinde sektörde akla gelen ilk isim Özbosan'dır.

Tercih edilmemizdeki başlıca sebebler arasında yıllardır bu sektörde yaptığımız ciddi yatırımlarımızı, yedek parça güvencemizi, kaliteye bakış açımızı ve tabii ekonomik oluşumuzu sıralayabiliriz.

Kullandığımız malzemeler endüstriyel farklılığımız ve verdiğimiz sözlerin daima arkasında oluşumuz bizi diğerlerinden ayrıcalıklı kılar,
bizimle çalışan müşterilerimiz
bunu çok iyi bilirler.

Montaj yeri ile ilgili detaylar önemlidir, iş kolu, kullanım amacı, kullanım sıklığı, rüzgar yükü, kapı boyutları, güvenlik... vb. ayrıntılar, yere uygun doğru konbinasyonu yakalamamızda bize yön verir.

Özbosan kalite politikası;
Özbosan olarak tüm üretim ve hizmet faaliyetlerimizdeki en önemli hedefimiz müşteri memnuniyetimizin sürekliliğini sağlamaktır. Bunun için ön gördüğümüz temel politikamız; inandığımız değerlerden taviz vermeden sürekli eğitim yolu ile üst yönetimin ve tüm çalışanlarımızın kaliteyi "mükemmel"e ulaşmak adına herkesin kendisi ile yaptığı sonsuz bir yarış olarak görmesini sağlamak. işimiz ile ilgili teknolojik gelişmeleri daima takip edip, doğrularımızdan ayrılmadan, ülkemize ve topluma kalkınma değeri sağlayan, saygın ve güvenilir bir kuruluş olmaktır.

Panel Tipleri

G130 Patlayıcı ve yanıcı maddelere, rüzgar, kar ve yağmur gibi kötü hava şartlarına karşı kavisli yapısı itibari ile mukavemetlidir. Geniş açıklığı olan mekanlar için idealdir. Tek cidarlı olup, kapının boyutlarına göre 0,80-1,00-1,20 mm et kalınlıklarında galvanizli çelik malzemeden üretilir.

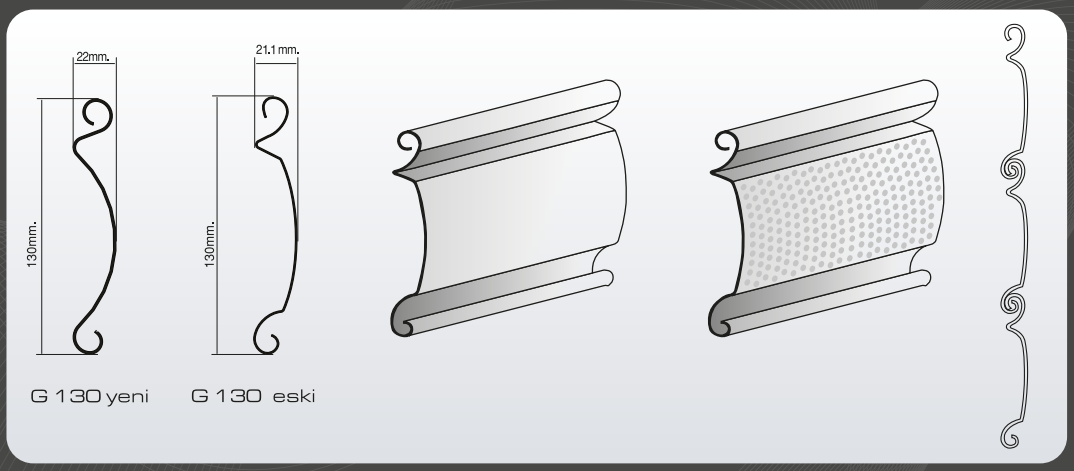

G120 Kavissiz tek cidarlı olup, kapının boyutlarına göre O,8O mm et kalınlığında galvanizli çelik malzemeden üretilir. Kullanışlı ve estetik görünümlü bir paneldir. Ters sarımın mecbur olduğu montaj tiplerinde panelin arka yüzü önyüz olarak kullanılabilir. Pencereli ve mikro delikli çestleri ile farklı kullanım alternatiflerine cevap verir. Işık, ses ve hava sirkülasyonunun zorunlu olduğu mahaller için mikro delikli panel idealdir. Ayrıca mikro delikli panel transparan özelliğinden dolayı vitrinlerin estetik görüntüsünü bozmaz. Mekanı içten ışıklandırmak sureti ile içerideki görüntüyü dışarıya gösterir. Dolayısıyla gece saatlerinde de vitrinler, hem üstün emniyet sistemi ile korunur, hem aydınlık kalır. (Mağazalar, garajlar.) Polükarbonat camlı modellerde hava sirkülasyonu yoktur. Dolayısıyla Işık ve görüntünün bir miktar istendiği ancak tozlu ortamlardan kaçınılan mekanler için idealdir. (Fabrika, depo, servis. ..vb .)

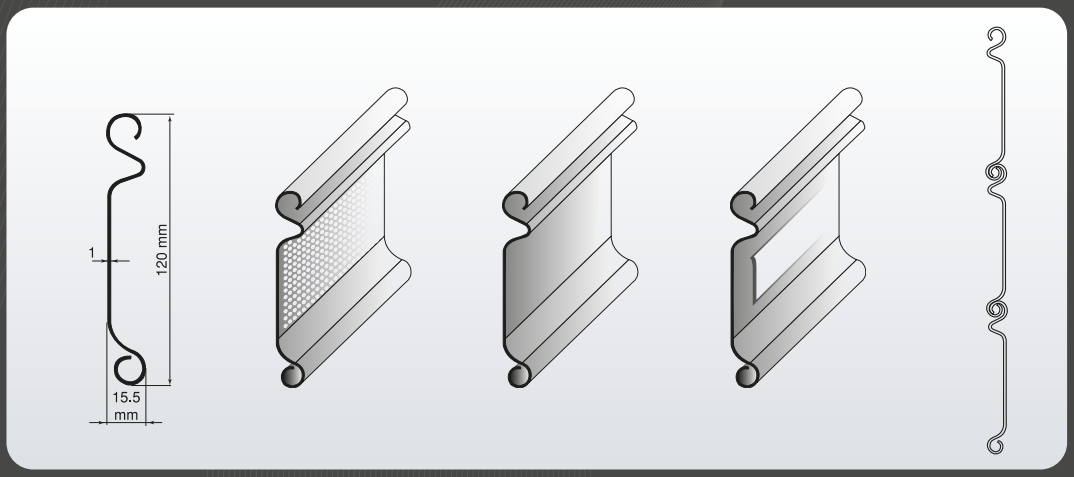

G110 D Çift cidarlı her biri O.8O mm et kalınlıklarında 2 adet galvenizli çelik profilden üretilir. İçi taşyünü izolasyonludur. Esnemez, güçlü rüzgarlara karşı dayanıklı olup, aynı zamanda ısı kesişi ile enerjiyi arttırır. Merkezi ısıtma-soğutmalı binalarda, ses izolasyonunun önemli olduğu mekanlarda kullanılır.

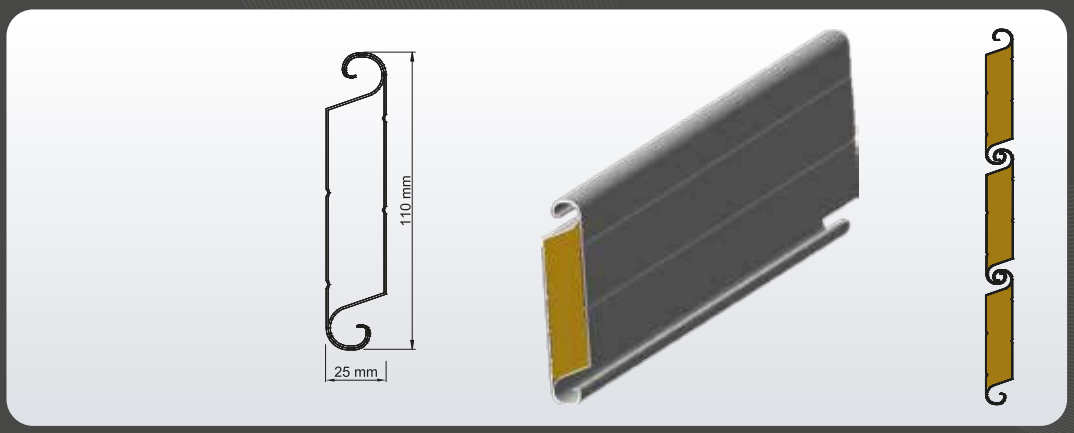

G8O Tek cidarlı özel form verilmiş, galvanizli çelik malzemeden, kapının boyutlarına göre 0,80 - 1,2 mm et kalınlığında üretilir. Bombeli yapısı itibarı ile mukavemetlidir. Her tip motor ve boruya göre kullanılabilir. Diğer panellere göre sarımı küçüktür ve az yer kaplar.

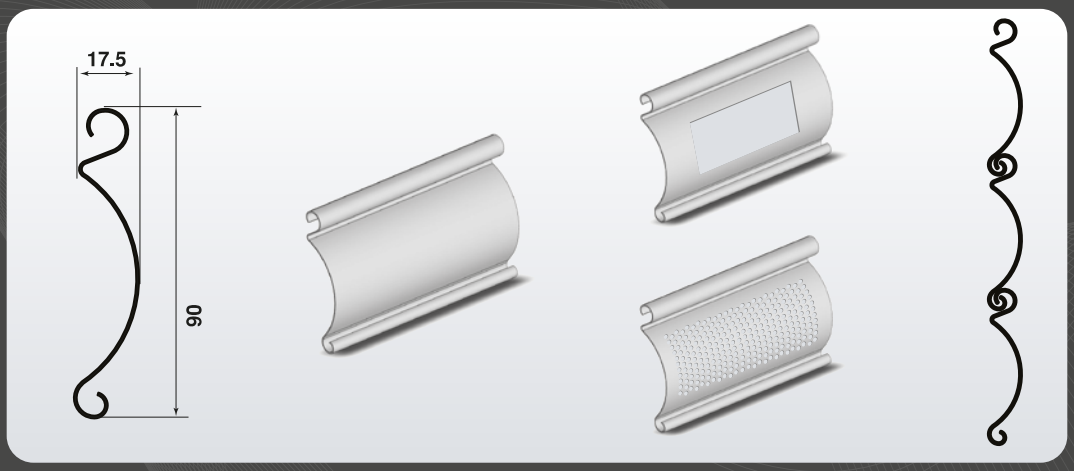

(NALLIK) BAZA PROFiLLERi

Kapı eteklerine monte edilen ve kapıda kullanılan panel et kalınlığı ince bile olsa. en az 1,00 mm ve üstü et kalınlığında ST 42 galvanizli çelik malzemeden üretilen bu profiller kapının rüzgara karşı daha mukavim olmasına yardım eder. Bu profillere monte edilen özel fitiller ise kapı ile zemin arasındaki pürüzleri kompanse ederek düzgün bir duruş ve sızdırmazlık sağlar.

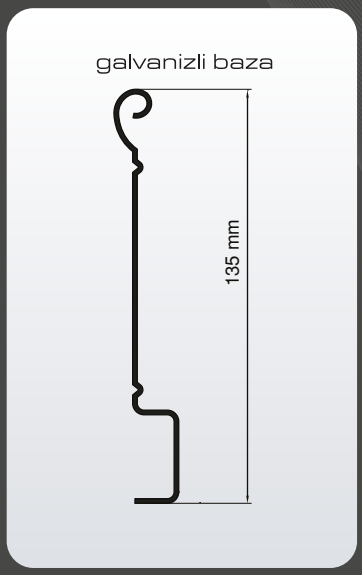

Kılavuz Tipleri

Kullanılacak oluklu kılavuz tipi montaj yerinin durumuna ve seçilecek panel tipine göre farklılık gösterir. Oluk içine monte edilen özel fırça ve lastik fitiller, panel ve çalışma kılavuzu arasındaki sürtünmeyi minumuma indirerek rahat ve sessiz bir çalışma sağlar.

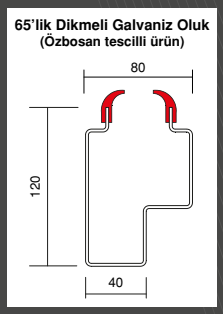

File Kapı Tipleri

F 16 İç boru; 1.5 mm et kalınlığında elektro-galvaniz boru. Dış boru; eleksallı alüminyum malzemeden imaldir. Bağlantı lamaları, 4mm kalınlığında termiklenmiş alüminyum ile mukavemetlendirilmiştir. Kullanılan malzemelerin özelliği itibari ile paslanmaz, görüntüsü bozulmaz. Vitrin önü ve gerisinde kullanılabilir. Her montaj tipine uyum sağlayabilen modern ve şık görünümlü bir modeldir

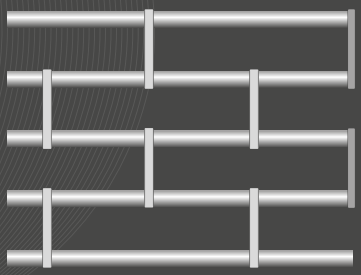

F 13 İç boru; 1.5 mm et kalınlığında elektrogalvaniz boru. Dış boru; eleksallı alüminyum malzemeden imaldir. Bağlantı lamaları, 3mm kalınlığında termiklenmiş alüminyum ile mukavemetlendirilmiştir. Modern ve şık görüntüsü ile eski klasik file kepenklere alternatif yeni bir modeldir. Kullanılan malzemenin özelliği itabari ile paslanmaz görüntüsü bozulmaz, boya istemez dolayısı ile ekonomiktir.

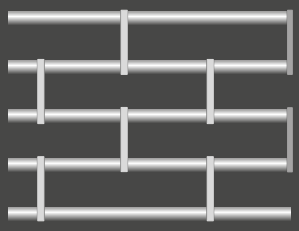

Özbosan da değişik panel çeşitleri ve sınırsız renk alternatifi ile dış görünümde farklılıklar yaratıp, yapılara akılda kalıcı birer kimlik kazandırmak sonsuz bir oyun gibidir...

REDÜKTÖRLÜ MOTOR İÇİN
MONTAJ DETAYLARI

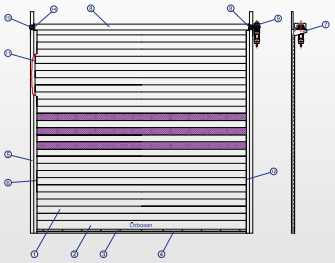

1- Galvanizli Çelik Profil
2 - Etek Sacı (Nailik)
3 - Köşebent
4 - Nailik Lastiği
5 - Bayrak Konsolu (Dikme)
6 - Oluk (Ray)
7 - Bayrak Sacı
8 - Tambur Borusu
9 -Motor
10 - Rulman + Yatak
11 - Yan Tapa
12 - Oluk Lastiği ve Kıl Fitil
13 - MDF Boru Başı

TÜP MOTOR İÇİN
MONTAJ DETAYLARI

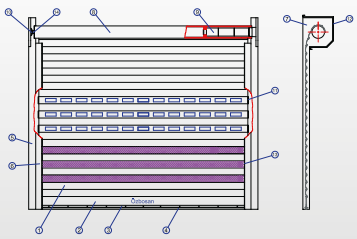

1- Galvanizli Çelik Profil
2 - Etek Sacı (Nailik)
3 - Köşebent
4 - Nailik Lastiği
5 - Bayrak Konsolu (Dikme)
6 - Oluk (Ray)
7 - Bayrak
8 - Tambur Borusu
9 -Motor
10 - Rulman
11 - Yan Tapa
12 - Sarım Kutusu
13 - Oluk Lastiği ve Kıl Fitil
14 - Boru Başı

“Güvenlik ve yerden tasarruf !”
Mekanlarınızda sarmal kapıları
tercih etmeniz için sadece
iki önemli sebep...

Çok büyük kapılarda yada rüzgar, fırtına gibi dış hava şartlarının ağır olduğu mahallerde kapılara özel, rüzgar kancaları takılır...

ÖZBOSAN®

otomatik kapı ve kepenk sistemleri

Büyük kapıların mimarı...

LACOSTE

PINAR
PINAR
PINAR

DESI

D&R
MUSIC
BOOK
STORE

Garanti

Özbosanda satışı yapılan her sistemin iki yıl garantisi, garanti sonrası ise ömür boyu servis güvencesi vardır... Özbosanda imalatı yapılacak her kapı sistemi dilediğiniz boyutlarda ve ihtiyacınız doğrultusunda sizin için özel olarak tasarımlandırılır...

ENDÜSTRİYEL TİP SEKSİYONEL KAPI SİSTEMLERİ

NOPEA Endüstriyel seksiyonel kapıları ergonomik ve yenilikçi fikirleri ile sektöre değişim ile ilgili ivme katmaktadır. NOPEA ürünleri montaja hazır şekilde müşterilerimize paketli olarak gönderilmektedir. Verilen sipariş doğrultusunda panel ve donanım aksesuarları hazırlanır. Kapıların kullanım yerlerine ve amaçlarına göre endüstriyel kapılar pencereli ve servis kapılı olarak üretilebilmektedir.

YATAKLAMA UYGULAMALARI

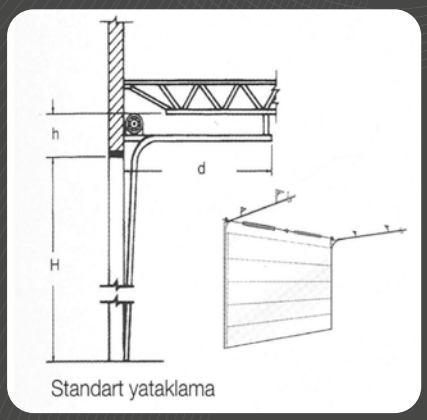

Standart yataklama

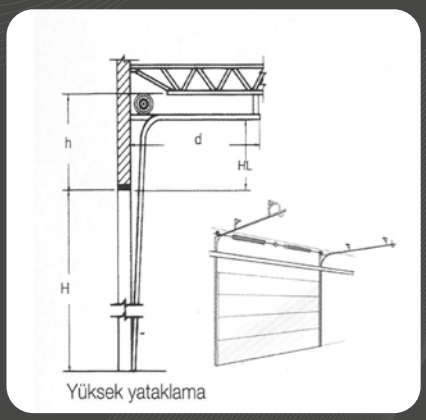

Yüksek yataklama

Giyotin yataklama

PANELLER - ITALPANELLI / İTALYA

İç ve dış tarafında 0,50 mm kalınlıkta galvaniz kaplı boyalı sac bulunan ve içerisinde 43,3 kg/m3 poliüretan izolasyon malzemesi kullanılan sandviç yapıdaki panellerdir. Kullanılan köpügün CFCs Free PUR ve B2 yanmazlık özelligi vardır. Panel kalınlıgı 40 mm olup yükseklik ölçüsünde ise birbirlerine alternatif olarak 500 mm ve 610 mm ebatlarında paneller mevcuttur.

Paneller Finger-saving" olarak da adlandırılan parmak sıkısmasını önleyecek bir dizayn kullanılarak tasarlanmıştır (EN12604). Panellerin birlesme yerlerinde yalıtım saglamak amacı ile özel dizayn edilmis panel üzerine imalat aşamasında takılan "Thermal Bridge" olarak adlandırılan ısı köprüsü sağlayan contalar bulunmaktadır. Bu contalar ile yalıtımda maksimum verim saglanmaktadır. Rüzgar dayanımı 90 km/h 'tir. Rüzgar dayanımını arttırmak için 5500 mm den daha büyük kapılara galvanizli çelik saçtan üretilen rüzgar barları kullanılmaktadır.

Panellerin iç ve dıs yüzeyi gofraj desenli olup, enine hadveler ile mukavemet arttırılmıstır. Panel rengi standart Ral 9010 benzeri olarak fabrikasyon polyester boyalı şekilde üretilmiştir. Iç dolgu malzemesi olarak kullanılan poliüretan yüksek seviyede ısı ve ses izolasyonu sağlayıp su bazlı olması nedeni ile 1. Sınıf doğa dostu yapısıyla çevreyi kirletmemektedir.

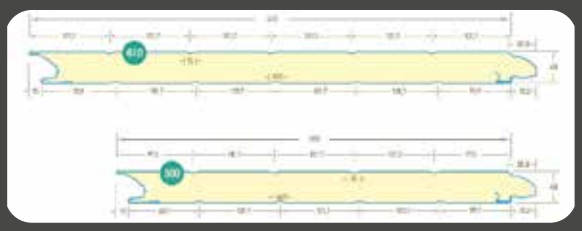

TEKNİK DEĞERLER

Panel yükseklikleri	610 mm - 500 mm
Panel ağırlığı	10,5 Kg/m2
Panel kalınlığı	40 mm
Montajlanmıs kalınlık	43 mm
Poliüretan yoğunluğu	43,3 kg/ m3
Poliüretan özelliği	CFC Free -B 2
İç saç kalınlığı	0,5mm +- 0,010 mm
Dıs saç kalınlığı	0,5mm +- 0,010 mm
Isı İzolasyon değeri	K=1.51 w /m 2k
Ses İzolasyon değeri	RW = 26 db

KILAVUZ VE RAYLAR

Kapıların kılavuz ve ray sistemleri 2 mm galvaniz çelikten imal edilmektedir. Kapı ölçülerine göre, imalatta kullanılacak çelik kalınlığı değişmektedir. Galvaniz saçtan imal edilmiş olması çevre koşullarına yüksek derecede direnç göstermesine etki etmektedir. Kullanılan çelik Avrupa normlarına uygundur.

FİTİLLER

Kapı sistemi üzerinde dört taraftan sızdırmazlık sağlamak amacı ile fitiller kullanılmaktadır. Kullanılan fitillerin tamamı dış ortam şartlarına mukavemet gösterecek POLIMER yapıya sahip hammaddelerden imal edilmektedir. Zeminde kullanılan alt fitil, pnömatik güvenlik kitinin uygulama yapabilmesi için bu sisteme hazır yapıdadır.

YAYLAR

Seksiyonel kapılarda ağırlık dengelemek amacı ile torsiyon yayları kullanılmaktadır. Bu yaylar ile kapı ağırlığı dengelenerek, sistemin az bir güç ile çalışması ve olası manuel kullanım ihtiyacında insan gücü ile hareketin devamlılığı hedeflenir. Kapılardaki imalatlarda kullanılan yayların ömrü 20.000 açma kapama olarak hedeflenmektedir.

GÜVENLİK SİSTEMLERİ

Kapılarda, mekanik iki adet güvenlik sistemi standart olarak verilmektedir. Motorlu sistemlerde otomatik hareketi kontrol altına almak için güvenlik seçenekleri değişkenlik gösterebilir. Endüstriyel motorlu kapılarda ise pnömatik güvenlik sistemi standardtır. Mekanik olarak yay kırılma ve halat kopma güvenlik sistemleri ile olası ürün yıpranmasından kaynaklanabilecek kazalara engel olunmaktadır.

DONANIM

Menteşeler, braketler ve kullanılan tüm çelik aksam galvaniz kaplı olup, kapı ölçülerine göre 2,0 mm ile 4,0 mm arasında kalınlıklara sahiptirler. Çelik halatlar 6x19=114 çok telli yapıdadır. 3,00 mm-4,00 mm-5,00 mm-6,00 mm tel kalınlıkları olan çelik halatlar farklı ölçülerdeki kapıların imalatında kullanılır. Tekerlekler kapalı rulmanlı, 46 mm çapında olup galvaniz shaft üzerine monte edilmiştir. Tekerlekte kullanılan plastik hammadde yapısı sürtünme ve darbelerden etkilenmeyecek yapıdadır. Tüm sistem CE normlarına uygun olarak imal edilmiştir.

KAPI ÖLÇÜLERİ

Aşağıdaki ölçüler dahilinde kapı imalatı yapılabilmektedir.
Yataklama tipindeki seçim Min-Max ölçülere etki edebilmektedir.

Minimum net geçiş ölçüleri = 1800 mm x 1800 mm
Maksimum net geçiş ölçüleri = 7000 mm x 6100 mm

NOPEA®

NOPEA, ÖZBOSAN Markası olup, ÖZBOSAN firması 1983 yılından beri otomatik kepenk sektöründe geniş makine parkuru ile faaliyet gösteren ve galvaniz çelik saçtan üretilen motorlu kepenk sisteminde Türkiye'nin ilk üretici firması olup , sektöründe lider olmanın bilinci ve sorumluluğu ile çalışmaktadır. Firmamız İzmir Gaziemir / Sarnıç'ta bulunan 5000 m² kapalı alana kurulu tesislerinde kendi üretimini kendi yapmaktadır.

Şirket prensibimiz olan müşteri memnuniyeti ve kalite için AR-GE ve tasarım çalışmalarına önem vermekteyiz. Üretimde ve satışta devamlılık sağlamayı ilke edinen firmamız aynı zamanda montaj sonrası 7/24 acil teknik servis hizmetindeki ciddiyeti ile rakiplerinden daima bir adım önde gitmektedir. Yüklü stoklama kapasitemiz ve sürekli işleyen üretim hattımız ile Türkiye çapındaki bayilere hizmet vermek amacındayız. Bu nedenle Türkiye genelindeki bayi ağımızı genişletmek ve daha büyük seviyelere getirmek amacındayız.

Yaratıcı ve yenilikçi fikirler ile kalitenin çizgisini belirliyoruz...

NOPEA®

SEKSİYONEL KAPILARIN OPSİYONLARI

- Buton, ipli çekme anahtarı, uzaktan kumanda, metal kütle dedektörü, radar ile hareket ve kontrol sistemleri
- Renk seçenekleri
- Fotosel güvenlik sistemleri
- Yay güvenlik sistemleri
- İstenilen adette pencere uygulaması
- Personel kapısı opsiyonu

NOPEA®

Site Unlu Mamüller Fabrikası - Sarnıç

Katmerciler A.Ş. - A.O.S.B. Çiğli

Çakmaktepe
Enerji Santrali - Aliağa

Site Unlu Mamüller Fabrikası - Sarnıç

Büyük Kapıların Mimarı...

NOPEA®

Kalitesi ile **güvenli ve huzurlu** ortamlar sağlar...

GARAJ KAPISI MOTORLARI

ENDÜSTRİYEL MOTORLAR

MOTOR ÖZELLİKLERİ - COMFORT 220.2

Menşei	MARANTEC, Almanya
Çalışma gerilimi	220 V / 50 Hz - 0,25 kW
Kontrol ünitesi	Mikro işlemcili elektronik kontrollü
Hız	14 cm / sn
Çalışma sıklığı	20 Tur / Saat
Taşıma kapasitesi	600 Nm / 100 Kg, yay dengeli yükler için
Kontrol opsiyonları	Uzaktan kumanda
Emniyet sistemleri	Fotosel

** Enerji kesintisi durumunda ipli switch kumandası ile manuel kullanım olanağı sağlar.*

MOTOR ÖZELLIKLERI – HINATA X120

Mensei	HINATA, Uzakdoğu
Çalısma gerilimi	220 V / 50 Hz - 0,25 kW
Kontrol ünitesi	Mikro islemcili elektronik kontrollü
Hız	14 cm / sn
Çalısma sıklıgı	20 Tur / Saat
Tasıma kapasitesi	1200 Nm / Max. 225 Kg, yay dengeli yükler için
Kontrol opsiyonları	Uzaktan kumanda
Emniyet sistemleri	Fotosel

** Enerji kesintisi durumunda ipli switch kumandası ile manuel kullanım olanagı saglar.*

MOTOR ÖZELLİKLERİ - STA 1 10 24

Menşei	MFZ OVITOR, Almanya
Çalışma gerilimi	380 V / 50 Hz
Kontrol ünitesi	Mikro işlemcili elektronik kontrollü
Hız	20-25 cm / sn
Çalışma sıklığı	20 Tur / Saat
Taşıma kapasitesi	400 Kg, yay dengeli yükler için
Kontrol opsiyonları	Uzaktan kumanda, buton
Emniyet sistemleri	Pnömatik, fotosel, optosensör

** Enerji kesintisi durumunda zincirli manuel kullanım olanağı sağlar.*

MOTOR ÖZELLIKLERI – HINATA 1 12 24

Mensei	HINATA, Uzakdoğu
Çalısma gerilimi	380 V / 50 Hz – 0,9 Kw
Kontrol ünitesi	Mikro islemcili elektronik kontrollü
Hız	20-25 cm / sn
Çalısma sıklıgı	25 Tur / Saat
Tasıma kapasitesi	500 Kg, yay dengeli yükler için
Kontrol opsiyonları	Uzaktan kumanda, buton
Emniyet sistemleri	Pnömatik, fotosel, optosensör

** Enerji kesintisi durumunda İpli ve zincirli manuel kullanım olanagı saglar.*

Sheffa®

YÜKSEK HIZLI SARMAL PVC KAPILAR

- Kanatlı ve sürgülü kapılara kıyasla ölü alan kaybı yoktur.
- Yaklaşık 60 km/h rüzgara dayanıklıdır.
  (Ortam şartlarına göre arttırılabilir.)
- PVC içerisindeki barlar alüminyum ve çelikten üretilmiştir.
- Klavuzların her iki tarafındaki fırça ve fitil ile hava dolanımı en aza indirilmiştir.
- Şeffaf PVC pencereler ile karşı taraf rahatlıkla görülebilir.
- Açık kalma süresi isteğe bağlı olarak ayarlanabilir.
- Hareket alanı fotosel ile emniyete alınmıştır.
- Karşıt yük gerekmeden çalışır.
- Açılma - kapanma hızı standart 0.8 m/sn dir.
- Elektrik kesildiğinde çevirme kolu ile kullanım avantajı sağlar.
- 5 ile 80 saniye arası ayarlanabilir otomatik kapanma.
- Yarı durdurma fonksiyonu.
- Yumuşak kalkış ve yumuşak duruş fonksiyonları (inverter).

Tecrübe ile teknolojinin buluştuğu son nokta...

> 1000 mm PVC pencere.
> Polyester destekli 900 - 680 gr ithal branda
> 400 mm yüksekliğinde bulunan fotosel ile alüminyum taban profilinde bulunan emniyet contası sayesinde, kapı çalışma sahası emniyete alınmıştır.
> Mavi, kırmızı, gri, yeşil, beyaz standart renk seçenekleri
> Standart komuta panosunda, "aç", "kapat" ve "durdur" butonları mevcuttur. (buton kontrollu)
> IP54 Korumalı elektronik kontrol ünitesi.

İş yerinize yaptığınız bazı harcamalar doğru seçimlerle kazanca dönüşür...

Sheffa®

YÜKSEK HIZLI KATLANIR PVC KAPILAR

- Polyester destekli 900-1200 gr zengin renk seçenekleri olan ithal branda
- Metal aksamlar galvaniz kaplama yada isteğe göre krom sac
- İsteğe göre her renkte elektrostatik boya uygulaması
- Alman menşeili MFZ ovitor ithal motor
- Rüzgara ve dış etkenlere karşı güçlendirilmiş çelik ara barlar
- İsteğe göre şeffaf film ile pencere açma
- Standart emniyet fotoseli
- Elektrik kesilmelerinde manuel kullanabilme
- Otomatik kapanma ve yarı açık pozisyonda bekletme
- Karşıt yük gerektirmeyen motor sistemi
- Kolay montaj
- İkaz lambası, fotosel, manyetik dedektör, radar, ikaz lambası gibi opsiyonlar
- Bakım gerektirmeyen motor
- Net geçişler için en az mekanizma alanı

Geniş kapılarınızdaki

çözüm ortağınız...

Tüm PVC kapılar için geçerli olan opsiyonlar

Radar

Dubel uygulaması

İkaz lambası

Kontrol Butonu

Perde detayı

Kemer bağlantı aparatları

Perde renk seçenekleri

Barıyer

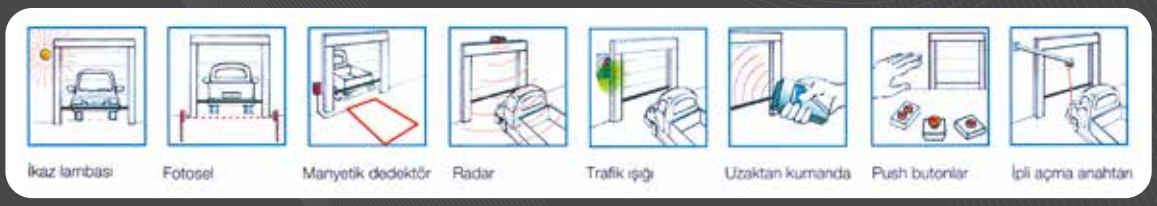

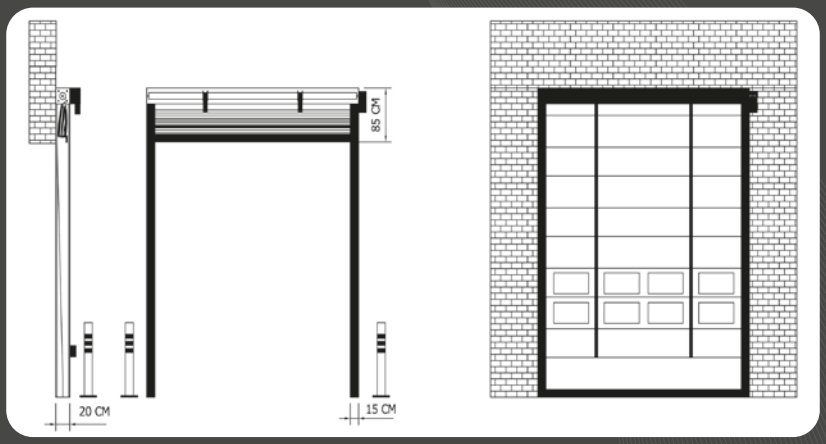

Katlanır PVC kapı oluk ve sarım detayları

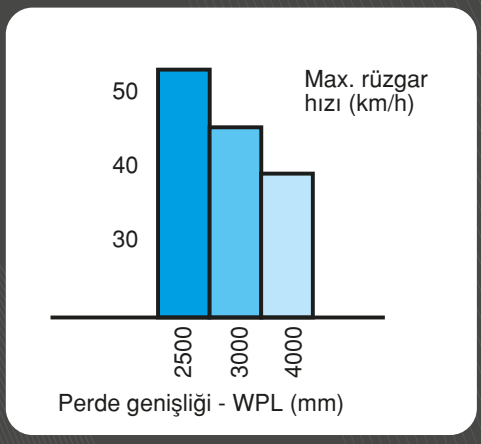

Rüzgar dayanım tablosu

Sarmal PVC kapı ölçü detayları

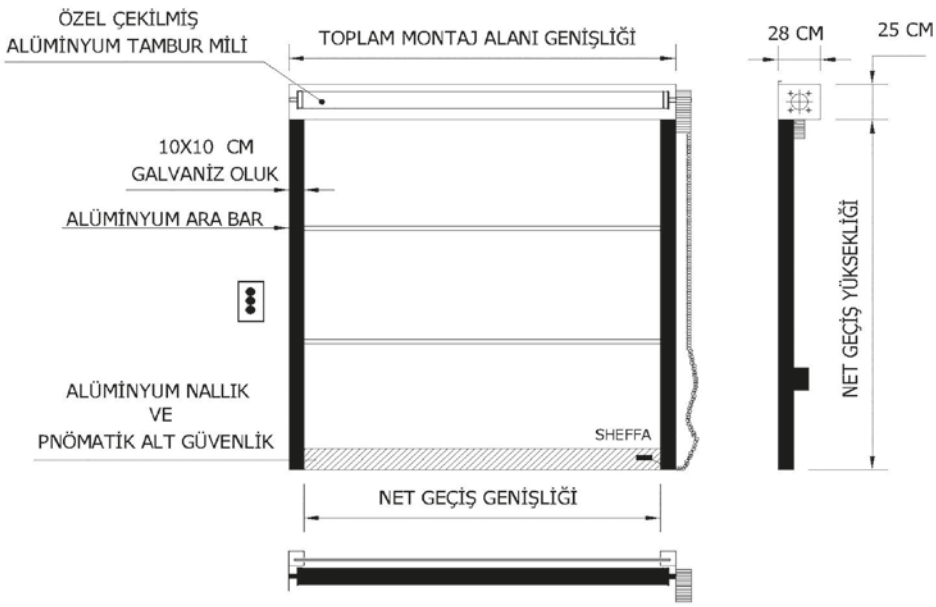

OTOMATİK YANA KAYAR KAPILAR

GREDA®
Great, Reliable, Effective, Dapper, Able...

Günümüzde pek çok kurumsal yapıda, ticari işletmelerde ya da prestij binalarında yaygın olarak kullanılan otomatik yana kayar kapılar, GREDA® zengin seçenekleriyle projeye mükemmel uyum sağlar.

Kurumsal yapılarda yaygın kullanım
> Hastane, havaalanı, banka, otel
> Restoran, süpermarket, mağazalar ve alışveriş merkezleri

Kullanıcı dostu
> Son kullanıcı için fonksiyonel
> Yaşlı ve engelliler için kullanımı kolay

Mimarların tercihi
> Yapı içinde ya da cephe uyumlu çözümler
> Zengin model seçeneği

İklimlendirme özelliği
> Isıtma ve soğutma maliyetlerinde tasarruf
> İç ortamı dış etkilerden koruma

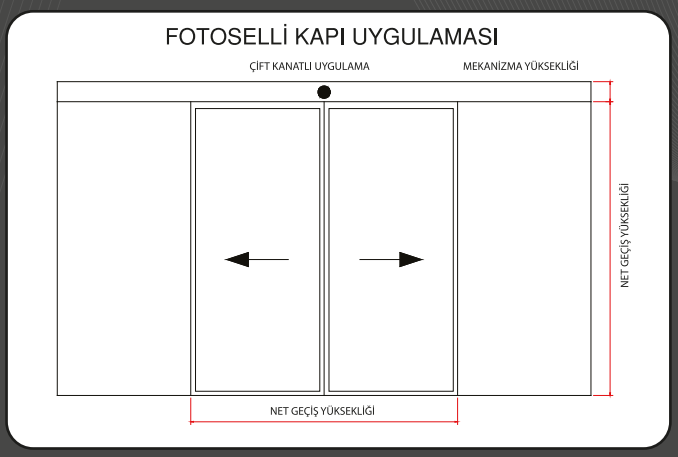

TEKNİK ÖZELLİKLER

Besleme	: 220 V AC 50/60 Hz.
Güç Sarfiyatı	: 50 W (ekonomik elektrik tüketimi)
Taşıma Kapasitesi	: 80-160 kg x 2 kanat, 80-250 kg x 1 kanat
Temiz Açıklık Min.	: 90 cm
Temiz Açıklık Max	: 300 cm
Açılma Hızı	: 1.2 m/sn
Açık Kalma Süresi	: 0-99 sn
Çalışma Sıcaklığı	: -20 C ile + 60 C ± %15
Taşıyıcı Birim	: Her kanat 4 taşıma, 2 denge makarası olup çift kanatta; 8+4 makara mevcuttur.
Fonksiyon Sellektörü	: Dijital
Arıza Bildirimi	: Dijital gösterge üzerinden arıza kodlu ve sesli bildirim.
Test Etme	: Montaj ve diğer ayarlar için test butonu.
Şifreleme 1	: Kullanıcıyay fonksiyon değişiklik şifresi (Yetkisiz müdehalelerin önlenmesi)
Şifreleme 2	: Program ayarlarına erişme (hız, zaman vb. ayarları değiştirme şifresi)
Resetleme	: Kontrol kartı veya fonksiyon sellektörü üzerinden tek tuşla resetleme
Çarpma Algılama	: Geçiş anında (fotosel arızalı bile olsa) çarpmayı algılayıp geri açma özelliğine sahiptir.
Yarı Açma	: Yarım açılma (kışlık mod) özelliğine sahiptir.
Yarım Açılma Mesafe	: Yarım açılma mesafesini ayarlayabilme özelliğe sahiptir
Yarım Açıl. Yoğunluğu	: Yarım açılmada iken geçiş yoğunluğu fazla ise otomatik olarak tam açılma moduna geçer.
Senkronizasyon	: Tüm PDKS, alarm ve yangın çıkış sistemleriyle uyumludur.
İnterlocking	: Ard-arda iki kapı arasında interlocking haberleşme mevcuttur.

GREDA'NIN DİĞER AYRICALIKLARI

- Mekanizmalarda her tek kanatta kullanlan iki çift üçlü tekerlek sistemi sayesinde, herhangi bir çarpma anında çarpma sonucunda kapı kanatlarının yerinden çıkma ihtimali yoktur.
- Mekanizmanın motor, kontrol ünitesi, elektronik aksamı, tekerler ve bağlantı sistemleri komple ithaldir.
- Mekanizma gövdesi ve kapağı, ve diğer tüm alüminyum doğramalar otomatik kapıya göre dizayn edilmiştir. Dizayn aşamasında tüm birleşim detaylarında sızdırmazlık ön plana alınarak uygun fitil ve fırça sistemleri gelitirilmiş ve bu detaylar kapının estetiğini tamamlayan modern bir çizgi ile çözülmüştür.
- Greda kapılar her türlü kartlı, şifreli, butonlu, parmak izli geçiş sistemlerine bağlanabilme özelliğine sahiptir.

Prestijin ve konforun yeni adı...

" Geliştirilmiş özellikleri ve Alman menşei motor ile..."

ELEKTRİKLİ MENTEŞELİ HİDROLİK YÜKLEME RAMPASI

Yükleme alanlarınızdaki farklı zemin ve araç yüksekliklerini hassas olarak dengelemek için tasarlanmış sistemlerdir.Yükleme alanı ile kamyon arasına düz bir yüzey şeklinde yerleşen rampa sayesinde araçlara mal yükleme ve boşaltma işlemi oldukça kolay bir şekilde gerçekleşir. Sistem hidrolik olduğundan dolayı oldukça güvenlidir.

MODEL	**EHR 60 25**
Kapasite	6 TON
Tam Uzunluk (L)	2500 mm
Tam Genişlik (B)	2000 mm
Yükselme Mesafesi (WB)	350 mm
Alçalma Mesafesi (WO)	350 mm
Çukur Derinliği (H)	600 mm
Kaldırma Tipi	380 V AC

YÜKLEME KÖRÜKLERİ

Mekanik Yükleme Körükleri

Yükleme körüğü; yüklemenin yapıldığı alan ile nakliye aracı arasında toz ve yağmur gibi etmenlere karşı kısmi izolasyon oluşturarak bağlantı sağlamaktadır. Yükleme-boşaltma esnasında büyük kolaylıklar sağlar. İç ve dış ortamı birbirinden ayırdığı için ısı ve enerji tasarrufu sağlar.

Detaylı bilgi

- 340 x 350 cm ölçüsünde standart olarak üretilmektedir
- Çarpmalara karşı emniyet sistemlidir.
- Dış yüzeyde özel alüminyum profilden çerçevelidir.
- Branda üzerinde su birikmesini önleyen yağmur oluğu mevcuttur.
- Ön yüzeyde hijyenik, polyester, PVC Perde bulunur.
- Metal aksam galvanize profilden imal edilmiştir.
- Soğuk zincir sistemi için şişme modelide üretilmektedir.

Şişme Yükleme körükleri

ÜRETİCİ FİRMA	ÖZBOSAN / TÜRKİYE
GENİŞLİK	3600 mm STANDART, 4200 mm MAKSİMUM
YÜKSEKLİK	3800 mm STANDART, 4500 mm MAKSİMUM
NET İÇ GENİŞLİK	2000 mm (Ara geçişi için)
DERİNLİK	800 mm STANDART, 1000 mm MAKSİMUM
BRANDA RENKLERİ	BEYAZ, GRİ, LACİVERT, SARI, TURUNCU
ARAÇ SÜRTÜNME KISIMLARI	HİJYENİK POLYESTER PVC PERDE
ÇALIŞMA SICAKLIĞI	Minimum -30, Maksimum +70

ÖZELLİKLER

ELEKTRO GALVANİZLİ KASA, ANTİ-CRASH (Kırılmaya karşı emniyet) SİSTEMİ DIŞ YÜZEYDE ÖZEL ALÜMİNYUM PROFİL ÇERÇEVE, BRANDA ÜSTÜNDE SU BİRİKMESİNİ ÖNLEYEN YAĞMUR OLUĞU

YANGIN KAÇIŞ KAPISI

BAŞLICA ÖZELLİKLER

- Tüm parçaları da dahil olmak üzere tamamen galvanizli kapı,
- Polyester elektrostatik toz boya ile sınırsız RAL renkleri seçeneği
- Değiştirilebilir kapı açılış yönleri
- Yüksek üretim teknolojisi

"Standartlarına uygunluğu"

- Özel test ekipmanları In-house Ar-Ge
- UNI 9723 ve EN 1634-1 uyarınca Yangın testleri
- Kapılar MD 21 uygunluk beyanlı "tip onaylı" Haziran 2004

STANDART ÖLÇÜ TEK KANATLI YANGIN KAPILARI

E 60 KAPI ÖLÇÜSÜ	MONTAJ BOŞLUĞU	KANAT AĞIRLIĞI
800 X 2050	820 X 2060	59 Kg
900 X 2050	920 X 2060	66 Kg
1000 X 2050	1020 X 2060	74 Kg
1100 X 2050	1120 X 2060	81 Kg
800 X 2150	820 X 2160	62 Kg
900 X 2150	920 X 2160	70 Kg
1000 X 2150	1020 X 2160	77 Kg
1100 X 2150	1120 X 2160	85 Kg

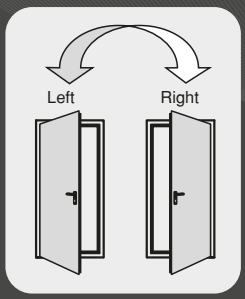

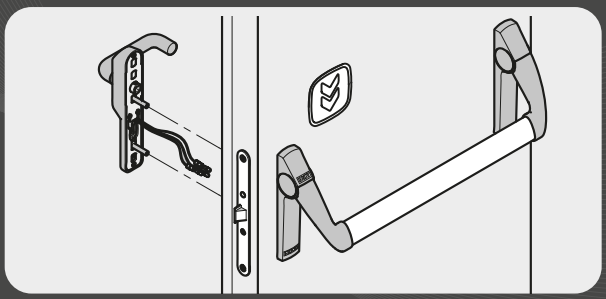

320.000 M² ALANDA KURULU OLAN TÜRKİYE'NİN EN BÜYÜK KONTEYNER LİMANI PROJESİ OLAN ASYAPORT **10 M X 10 M** VE DİĞER ENDÜSTRİYEL KAPILARINDA ÖZBOSANI TERCİH ETMİŞTİR.

TÜRKİYE'NİN İLK VE EN BÜYÜK GALVANİZ ÇELİK OTOMATİK KEPENK **ÜRETİM FABRİKASI...** 10 ADET KEPENK ÇEKME VE PROFİL MAKİNASI, ÇİFT HAT ELEKTROSTATİK TOZ BOYA FIRINI, **12.500 ADET KAPASİTE** İLE AVRUPA STANDARTLARINDA ÜRETİMİNE VE MONTAJ FAALİYETLERİNE DEVAM ETMEKTEDİR. **200 KM/SAAT RÜZGÂR TESTİ SERTİFİKASI SARMAL KEPENK YANGIN TESTİ SERTİFİKASI**

Tüm ürünlerimiz galvaniz kaplamalıdır

REFERANSLARIMIZDAN BAZILARI

BANK ASYA, VESTEL, FIAT, Best Western, TURKCELL, GOLDAS, GÜRMAR, PIRELLI, Continental, RENAULT, EFE KAKI, Kavuklar, Ptt, HABAS, RodiMood, YATAŞ, İZMİR KÂTİP ÇELEBİ ÜNİVERSİTESİ, vodafone, TECO, ekmekçi, LEZZET, BP, SÖKTAŞ, MICHELIN, KOCAER HADDECİLİK, lezita, PORT-BAG, KAŞMİR HALI, Algida, dirinler, TİRSAN, bykepi, TOYOTA, TEKNOSA, BORÇELİK, T.J.K, merinos HALI, arçelik, MITSUBISHI, bleksan, İZBAN, Dr.Oetker, SAMSUNG, İZSU, YKM, SEVEL, BEKO, TARİS, Assortie, MORDOĞAN BELEDİYESİ, REGAL, PINAR, yatsan, AERO Rüzgar Enerjileri A.Ş., ALCOSAN, Klemsan, kilim, BOSCH, PEHLİVANOĞLU, SAFKAR, körfez, OPEL, seramiksan, BEŞER, METRO İZMİR, LASSA, BRIDGESTONE, ARISTON, HYUNDAI, KUVEYT TÜRK, CMS, Graniser SERAMİK, Ford, AUTO KING, kipa, TCDD, SIEMENS, SANDALYECİ, LUKoil, EGE PARK BALÇOVA, akridan, EGE ÜNİVERSİTESİ, avea, OPTIMUM, Keskinoğlu, ALKEG, Audi, ZARA, D&R, MİLLİ PİYANGO, ALFEMO, SONY, moil, INKA İNŞAAT, GRAVURE INTERNATIONAL, KATMERCİLER, Site, NUREM İNŞAAT, Watsons, HİDROMEK, lisi AEROSPACE, arkadas MATBAACILIK, STARBUCKS COFFEE, CITROËN

Türkiye'de kapı sektöründe katıldığımız ilk fuar

www.arkadasmatbaacilik.com
Temmuz-2015

10 Yıl — Mekanik Yedek Parça Güvencesi
2 Yıl — Ürün Garantisi
5 Yıl — Motor Üretici Firma Garantisi
Kalite Yönetim Belgesi 9001-2000
7/24 — 7/24 Servis Güvencesi
TSE-HYB — Satış Sonrası Hizmet Yeterlilik Belgesi

Markalarımız

- GREDA — Otomatik Yana Kayar Kapılar
- Sheffa — Hızlı PVC Kapılar
- SALVA — Otomatik Kepenk Motorları
- MFZ OVITOR — Endüstriyel Motorlar
- NOPEA — Seksiyonel Kapılar
- Rasch — Yükleme Sistemleri
- HINATA — Endüstriyel Motorlar

ÖZBOSAN®

Otomatik Kapı ve Kepenk Sistemleri San. ve Tic. Ltd.Şti.

Fatih mah. Çamlık cad. No: 24 35414 Sarnıç - İZMİR / TÜRKİYE
Tel: +90 232 281 35 35 (PBX) Fax: +90 232 281 21 92 - 281 35 85
Ofis Cep: 0532-630 17 45 e.mail: kepenk@ozbosan.com.tr
www.ozbosan.com.tr